범 례

기 호	명 칭	비 고
— CW —	시 수 관	K.S.D-3576 스테인레스관 (2.5T / 용접방식)
— ∘ —	급 수 관	
— ∘∘ —	급 탕 관	
— ∘∘∘ —	환 탕 관	
— PD —	강 제 배 수 관	
— EA —	배 기 관	K.S.M - 3404 PVC관 (VG2)
— V —	통 기 관	
— D —	배 수 관	K.S.M - 3404 PVC관 (VG1)
— S —	오 수 관	
— KD —	주 방 배 수 관	
— AD —	에 어 콘 배 수 관	K.S.M - 3404 PVC관 (수도용)
— G —	기 스 관	K.S.D - 3631 연료기스배관용 탄소강관
	열 보 우	에 당 관 부 속
	티 이	
	티 이 열 보 우	
	Y 관	
	Y.T 관	
	전 정 소 제 구	
	비 닥 소 제 구	
	비 닥 배 수 구	스 텐 귀 저
	개 이 트 밸 브	
	첵 크 밸 브	
	스 트 레 이 너	Ø50이하 10KG/CM² 정동 / 위생:STS 볼밸브 / 난방:정동 볼밸브 / Ø65이상 10KG/CM² 주철
	게이트밸브(일상)	
	게이트,첵크밸브(일상)	
	게이트밸브,스트레이너(일상)	
	볼 밸	비렴밸브(STS)
	지동공기빼기밸브	배수연결구 구비

DESIGN ARCHITECTURE	김종사 최종 빌 정성남 기정근 기정용 성동3교 20 1F TEL (055) 943-3131 FAX (055) 943-3130
NOTE	
REVISIONS	DATE	REMARK
1		
PROJECT	기정적자 병원 구내식당 리모델링 공사
SHEET TITLE:	범 례
PROJECT NO	DRAWN BY
CHECKED BY	APPROVED BY
DATE 2022.06	SCALE A3: 1 / NO
CAD FILE	
DRAWING NO	SHEET NO
M - 01	

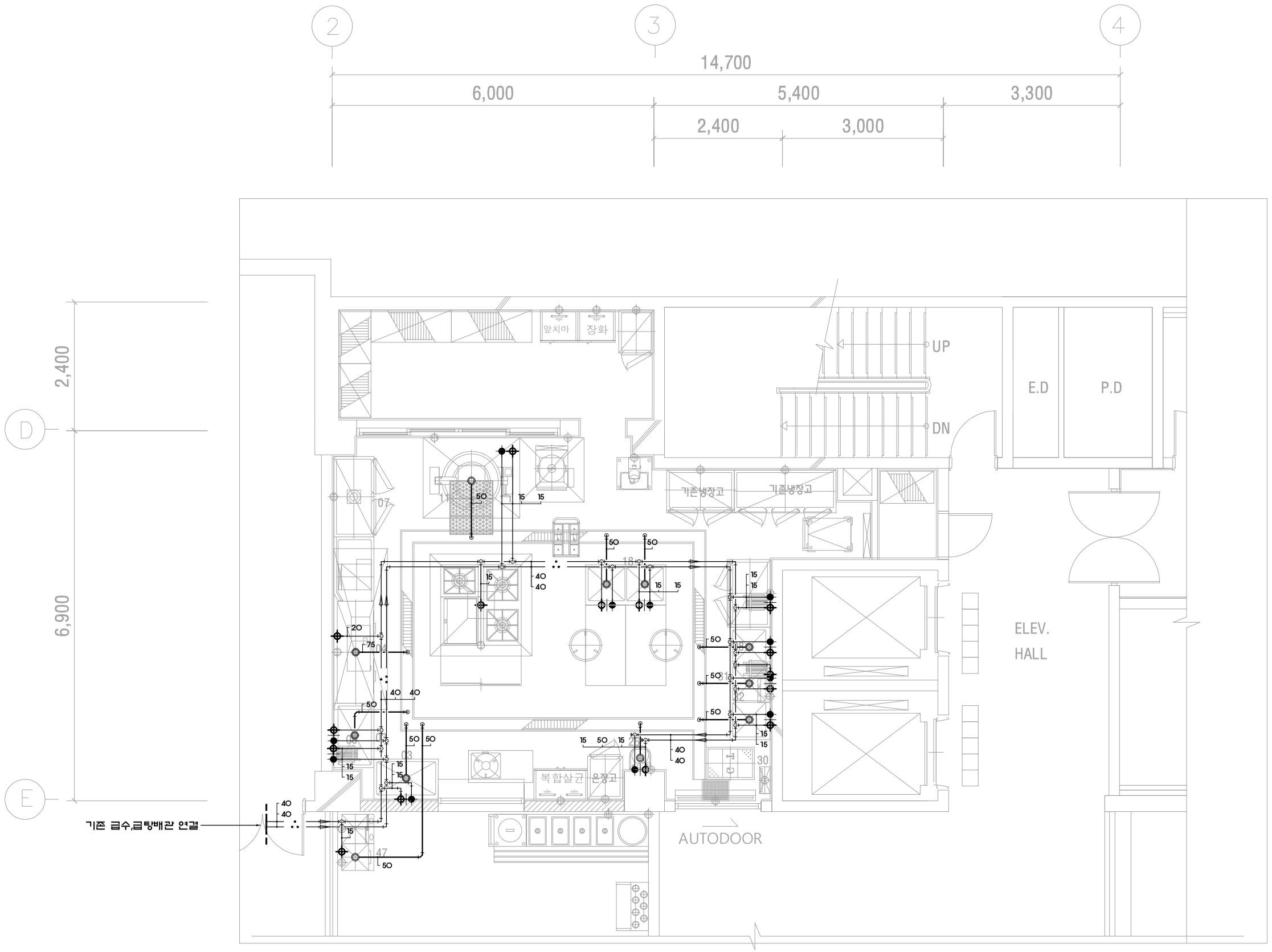

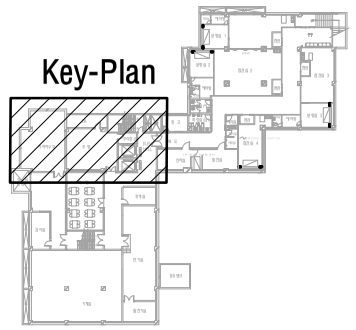

1
M

지하1층 위생 배관 평면도

SCALE : 1 / 80

DESIGN ARCHITECTURE

건축사사무소립
Architectural firm Lip

건축사 최 총 립
경상남도 거창군 거창읍 상동3길 20 1F
TEL (055) 943-3131
FAX (055) 943-3130

NOTE

REVISIONS	DATE	REMARK
1		

PROJECT

거창적십자 병원 구내식당
리모델링 공사

SHEET TITLE:

지하1층 위생 배관 평면도

PROJECT NO	DRAWN BY
CHECKED BY	APPROVED BY
DATE 2022.06	SCALE A3: 1 / 80

CAD FILE

DRAWING NO	SHEET NO
M - 02	

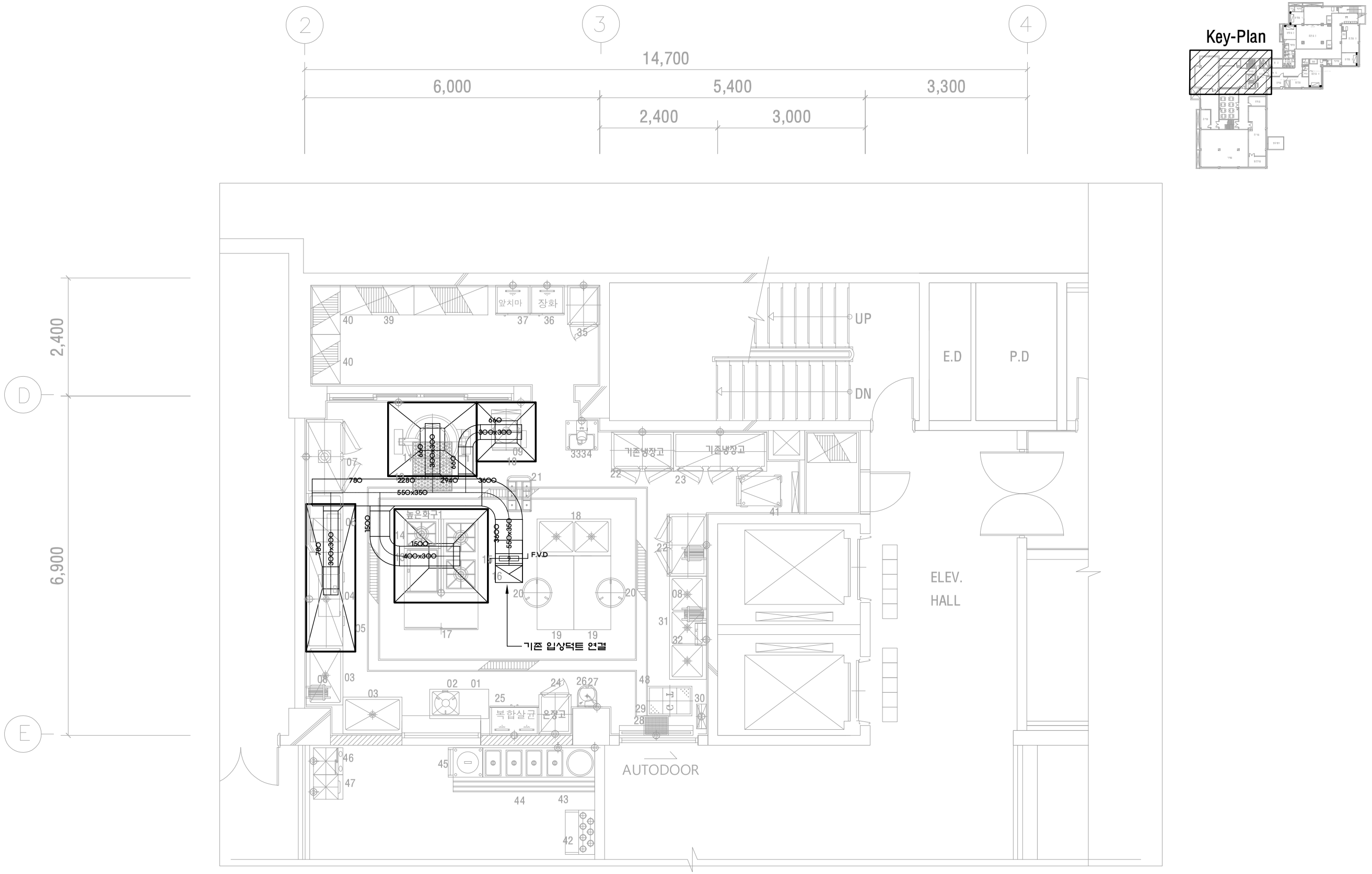

NOTE

옥상 시로코팬 교체 기존 3상 220/380, 3.5KW

1 M 지하1층 환기 덕트 평면도

SCALE : 1 / 80

DESIGN ARCHITECTURE

건축사사무소립
Architectural firm Lip

건축사 최충립
경상남도 거창군 거창읍 상동3길 20 1F
TEL (055) 943-3131
FAX (055) 943-3130

NOTE

REVISIONS	DATE	REMARK
1		

PROJECT

거창적십자 병원 구내식당
리모델링 공사

SHEET TITLE:

지하1층 환기 덕트 평면도

PROJECT NO	DRAWN BY
CHECKED BY	APPROVED BY
DATE 2022.06	SCALE A3: 1 / 80

CAD FILE

DRAWING NO	SHEET NO
M - 03	

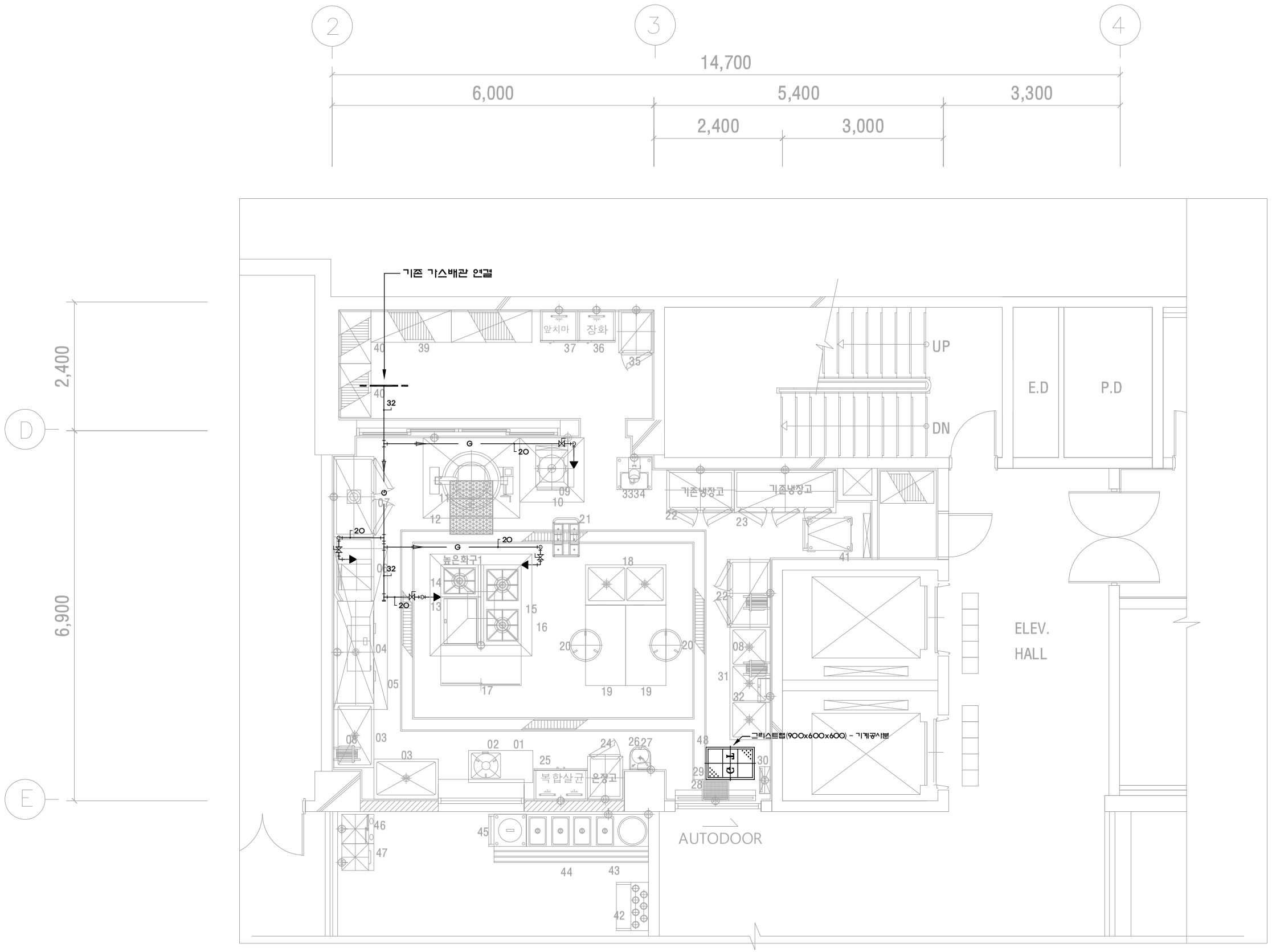

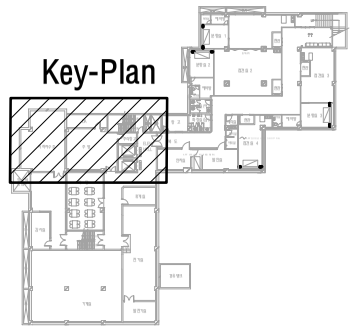

1
M

지하1층 가스 배관 평면도

SCALE : 1 / 80

DESIGN ARCHITECTURE

건축사사무소립
Architectural firm Lip
건축사 최 충 립
경상남도 거창군 거창읍 상동3길 20 1F
TEL (055) 943-3131
FAX (055) 943-3130

NOTE

REVISIONS	DATE	REMARK
1		

PROJECT

거창적십자 병원 구내식당
리모델링 공사

SHEET TITLE:

지하1층 가스 배관 평면도

PROJECT NO	DRAWN BY
CHECKED BY	APPROVED BY
DATE 2022.06	SCALE A3: 1 / 80
CAD FILE	
DRAWING NO M - 04	SHEET NO

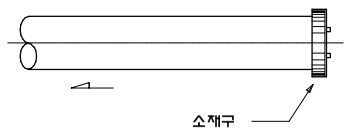

수평지관인 경우1

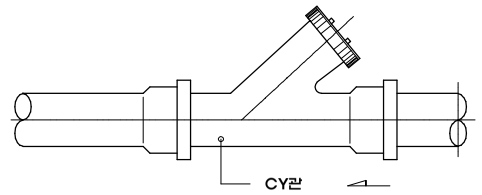

수평지관이 긴 경우

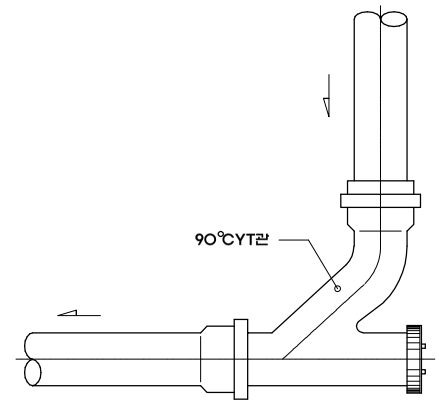

수평지관인 경우2

CLEAN OUT

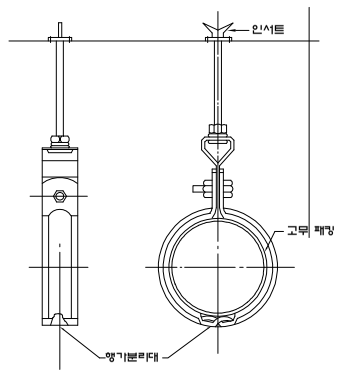

PIPE HANGER

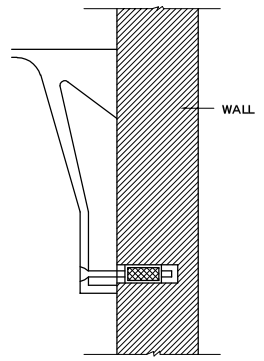

LAVATORY ANHERE

1 위생 일반 상세도

M

SCALE : 1 / NO

DESIGN ARCHITECTURE

건축사사무소립
Architectural firm Lip

건축사 최충립
경상남도 거창군 거창읍 상동3길 20 1F
TEL (055) 943-3131
FAX (055) 943-3130

NOTE

REVISIONS	DATE	REMARK
1		

PROJECT

거창적십자 병원 구내식당
리모델링 공사

SHEET TITLE:

위생 일반 상세도

PROJECT NO	DRAWN BY
CHECKED BY	APPROVED BY
DATE 2022.06	SCALE A3: 1 / NO

CAD FILE

DRAWING NO	SHEET NO
M - 05	